	Tagesaufgabe 6/3 **Tischlerei**	Datum:

Die Bandsäge

Die Einzel- und Bedienteile

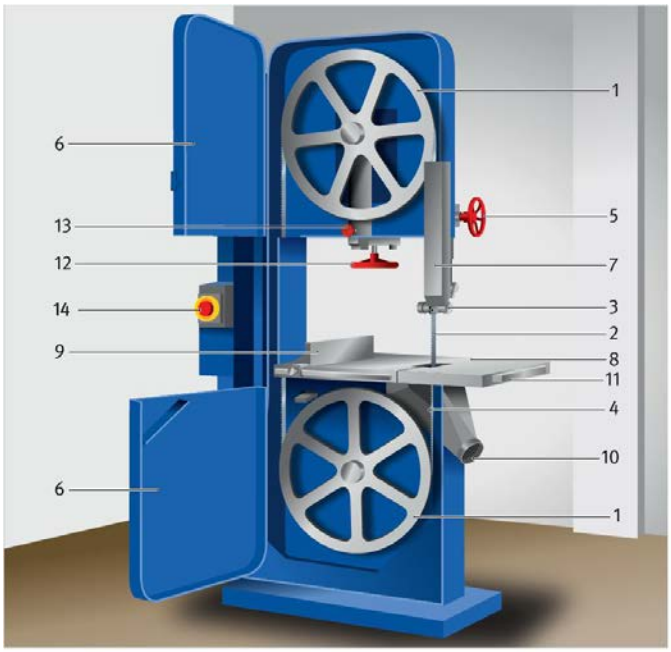

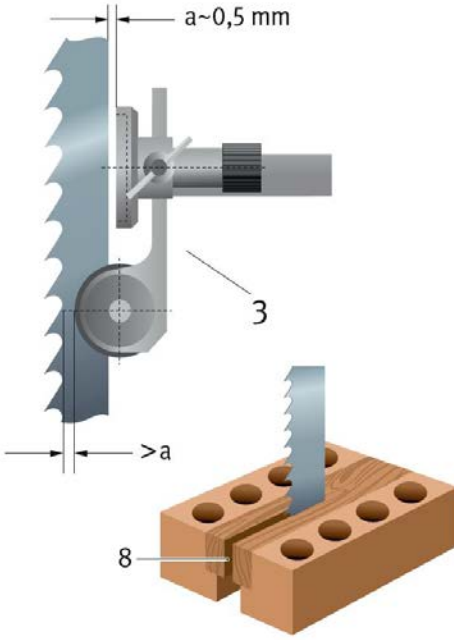

Einzel-und Bedienteile der Bandsäge

Schneiden Sie die Teile aus und kleben sie diese in die freien Felder der nächsten Seite.

1.Bandsägerollen	8.Absaugbare Tischeinlage
2.Abwärtslaufender Teil des Bandsägeblattes	9.Paralellanschlag
3.Obere Sägeblattführung	10.Absaugstutzen
4.Unter Sägeblattführung	11.Befestigungsschine für die Tischverlängerung
5.Verstellung der oberen Sägeblattführung	12.Spannvorrichtung für das Sägeblatt
6.Verstellung der oberen und unteren Sägeblattführung	13.Neigungsrolle der oberen Bandsägerolle
7.Verstellbare Verdeckung des Sägeblattes	14.Ein-Aus, Not-Aus

Tragen sie die Bedienteile der Bandsäge in die Kästchen ein.

14.	1.
13.	2.
12.	3.
11.	4.
10.	5.
9.	6.
8.	7.